第70回関東高等学校剣道大会千葉県予選会
令和5年5月9日
船橋アリーナ
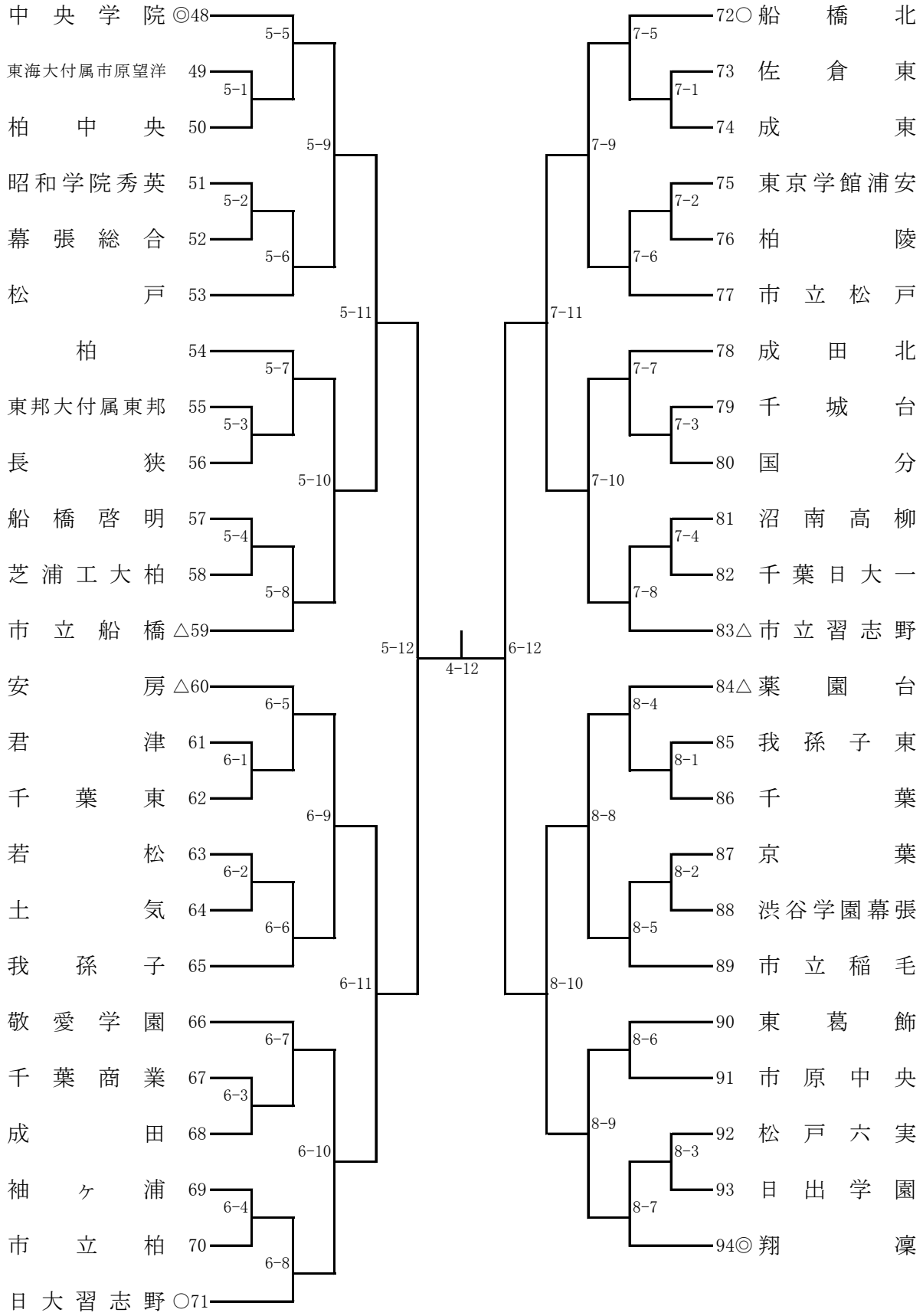
男子団体 (2)