第64回千葉県高等学校新人体育大会剣道大会
令和4年12月1日
重兵衛スポーツフィールド中台体育館
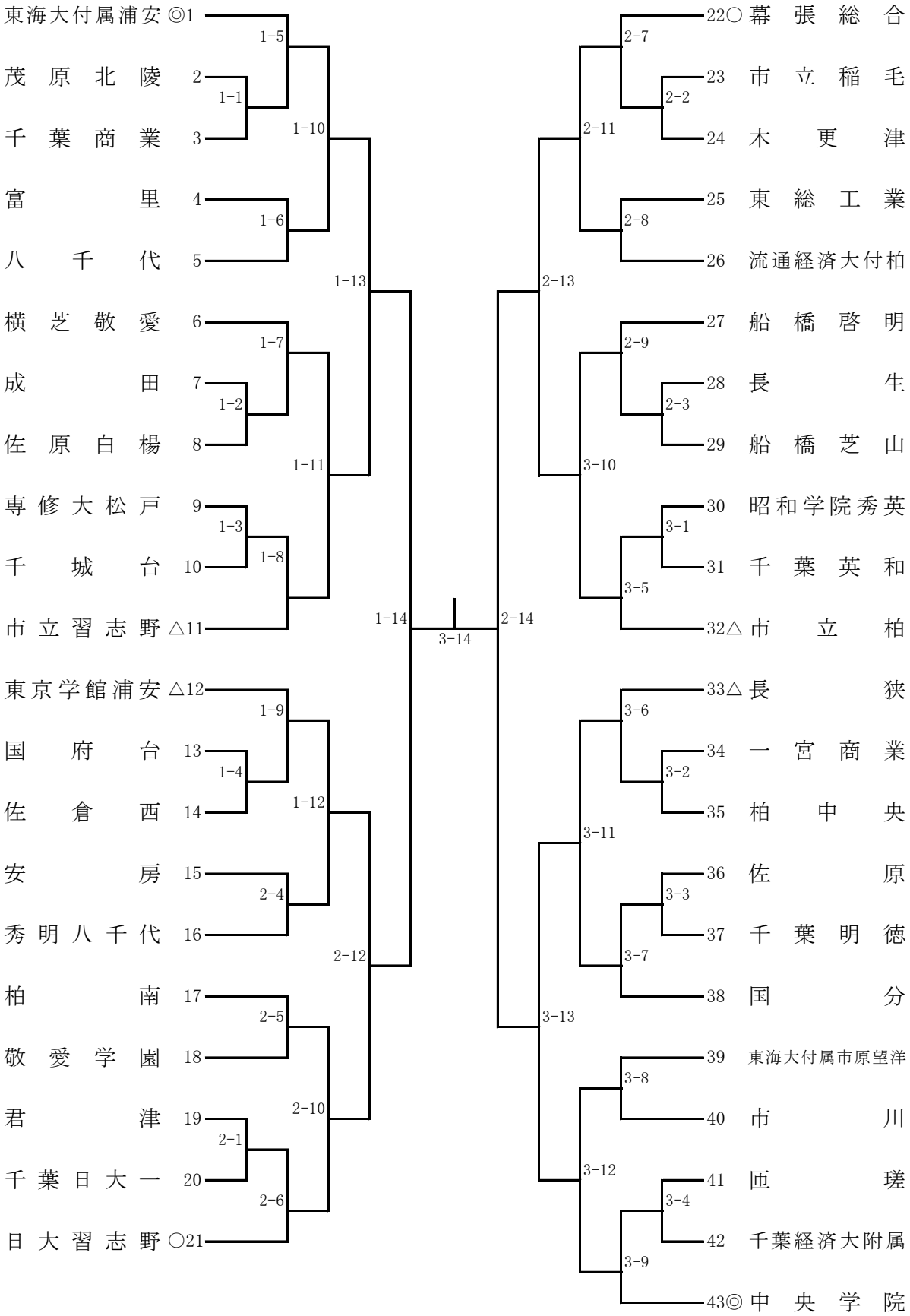
男子団体 (1)