男子団体

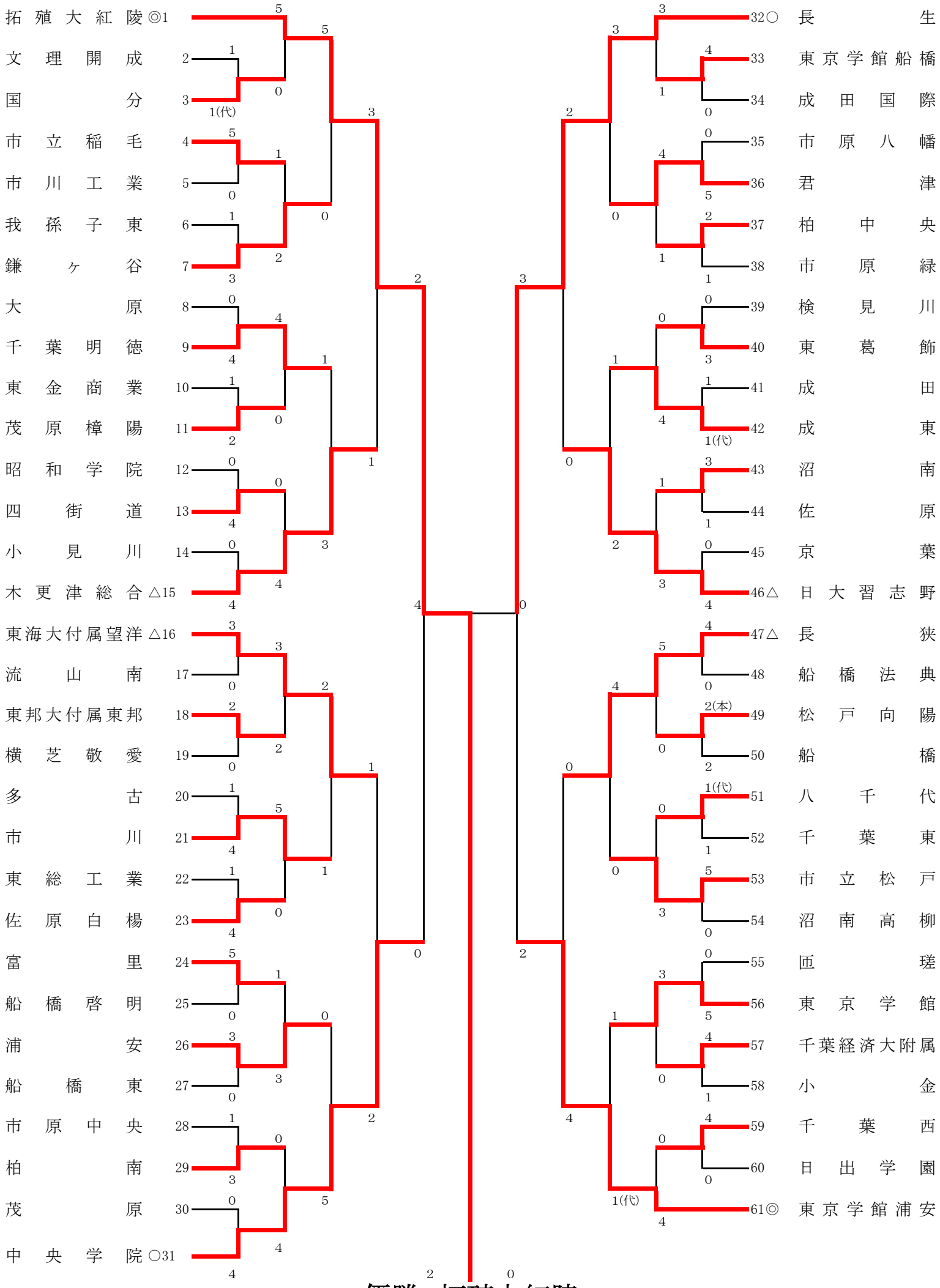
拓殖大紅陵◎1
文理開成 2
国分 3
市立稲毛 4
市川工業 5
我孫子東 6
鎌ヶ谷 7
大原 8
千葉明徳 9
東金商業 10
茂原樟陽 11
昭和学院 12
四街道 13
小見川 14
木更津総合△15
東海大付属望洋△16
流山南 17
東邦大付属東邦 18
横芝敬愛 19
多古 20
市川 21
東総工業 22
佐原白楊 23
富里 24
船橋啓明 25
浦安 26
船橋東 27
市原中央 28
柏南 29
茂原 30
中央学院○31
32○ 長生
33 東京学館船橋
34 成田国際
35 市原八幡
36 君津
37 柏中央
38 市原緑
39 検見川
40 東葛飾
41 成田
42 成東
43 沼南
44 佐原
45 京葉
46△ 日大習志野
47△ 長狭
48 船橋法典
49 松戸向陽
50 船橋
51 八千代
52 千葉東
53 市立松戸
54 沼南高柳
55 匝瑳
56 東京学館
57 千葉経済大附属
58 小金
59 千葉西
60 日出学園
61◎ 東京学館浦安
1(代)
2(本)
優勝 拓殖大紅陵

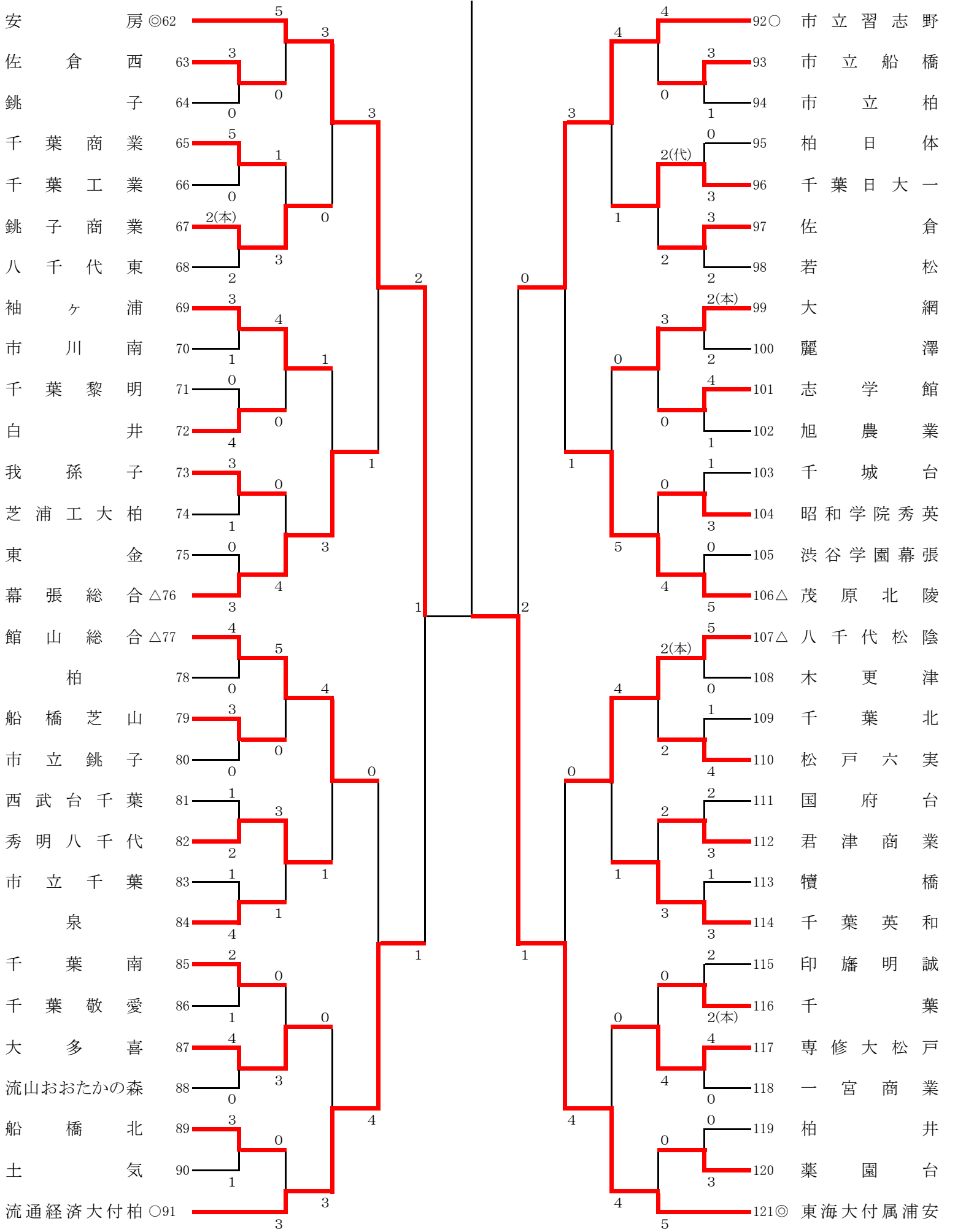
安房◎62
佐倉西 63
銚子 64
千葉商業 65
千葉工業 66
銚子商業 67
八千代東 68
袖ヶ浦 69
市川南 70
千葉黎明 71
白井 72
我孫子 73
芝浦工大柏 74
東金 75
幕張総合△76
館山総合△77
柏 78
船橋芝山 79
市立銚子 80
西武台千葉 81
秀明八千代 82
市立千葉 83
泉 84
千葉南 85
千葉敬愛 86
大多喜 87
流山おおたかの森 88
船橋北 89
土気 90
流通経済大付柏○91
92○ 市立習志野
93 市立船橋
94 市立柏
95 柏日体
96 千葉日大一
97 佐倉
98 若松
99 大網
100 麗澤
101 志学館
102 旭農業
103 千城台
104 昭和学院秀英
105 渋谷学園幕張
106△ 茂原北陵
107△ 八千代松陰
108 木更津
109 千葉北
110 松戸六実
111 国府台
112 君津商業
113 犢橋
114 千葉英和
115 印旛明誠
116 千葉
117 専修大松戸
118 一宮商業
119 柏井
120 薬園台
121◎ 東海大付属浦安