第66回関東高等学校剣道大会千葉県予選会
令和元年5月15日・16日
船橋アリーナ
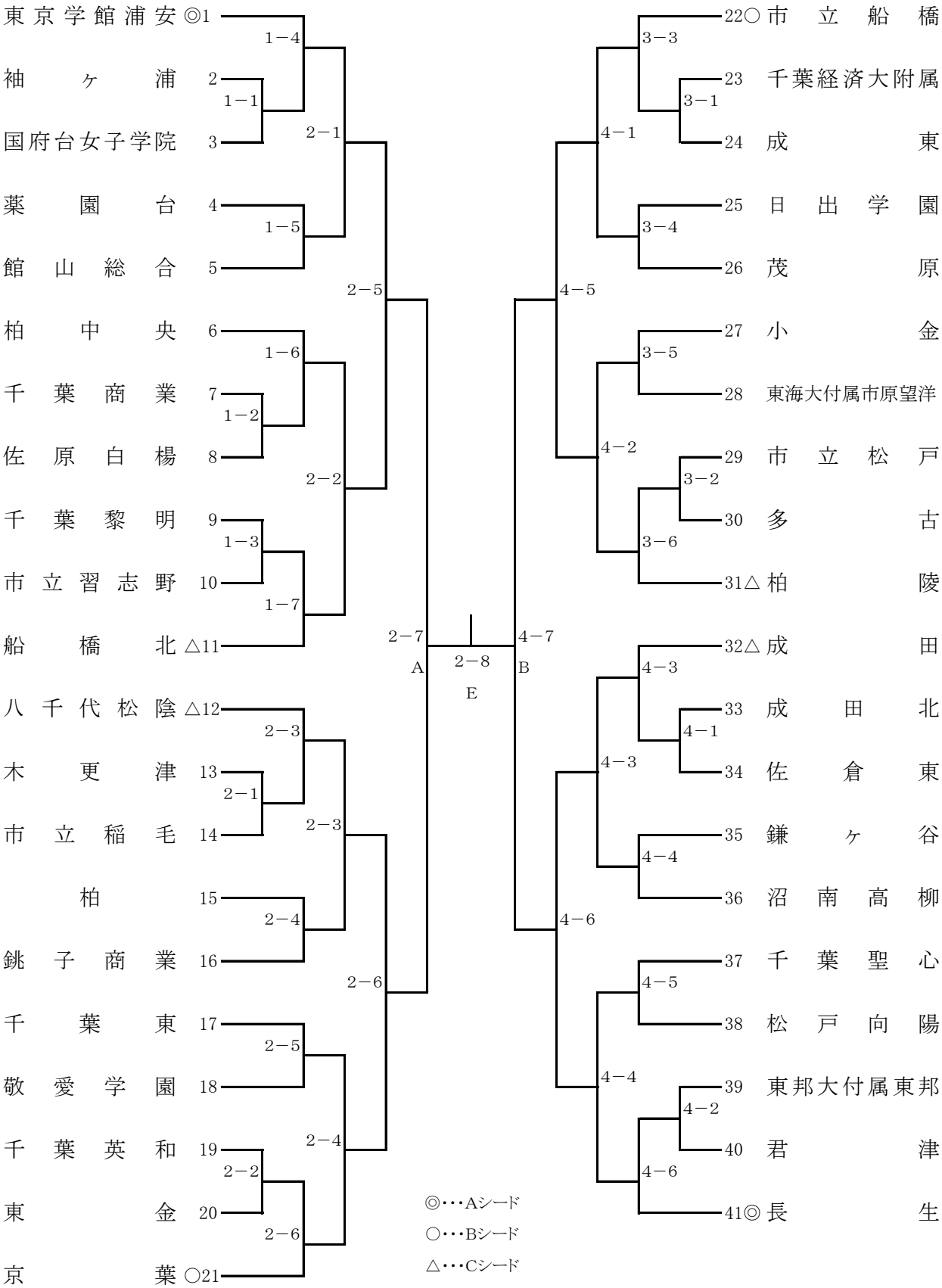
女子団体 (1)