第58回千葉県高等学校新人剣道大会
平成28年11月25日
船橋アリーナ
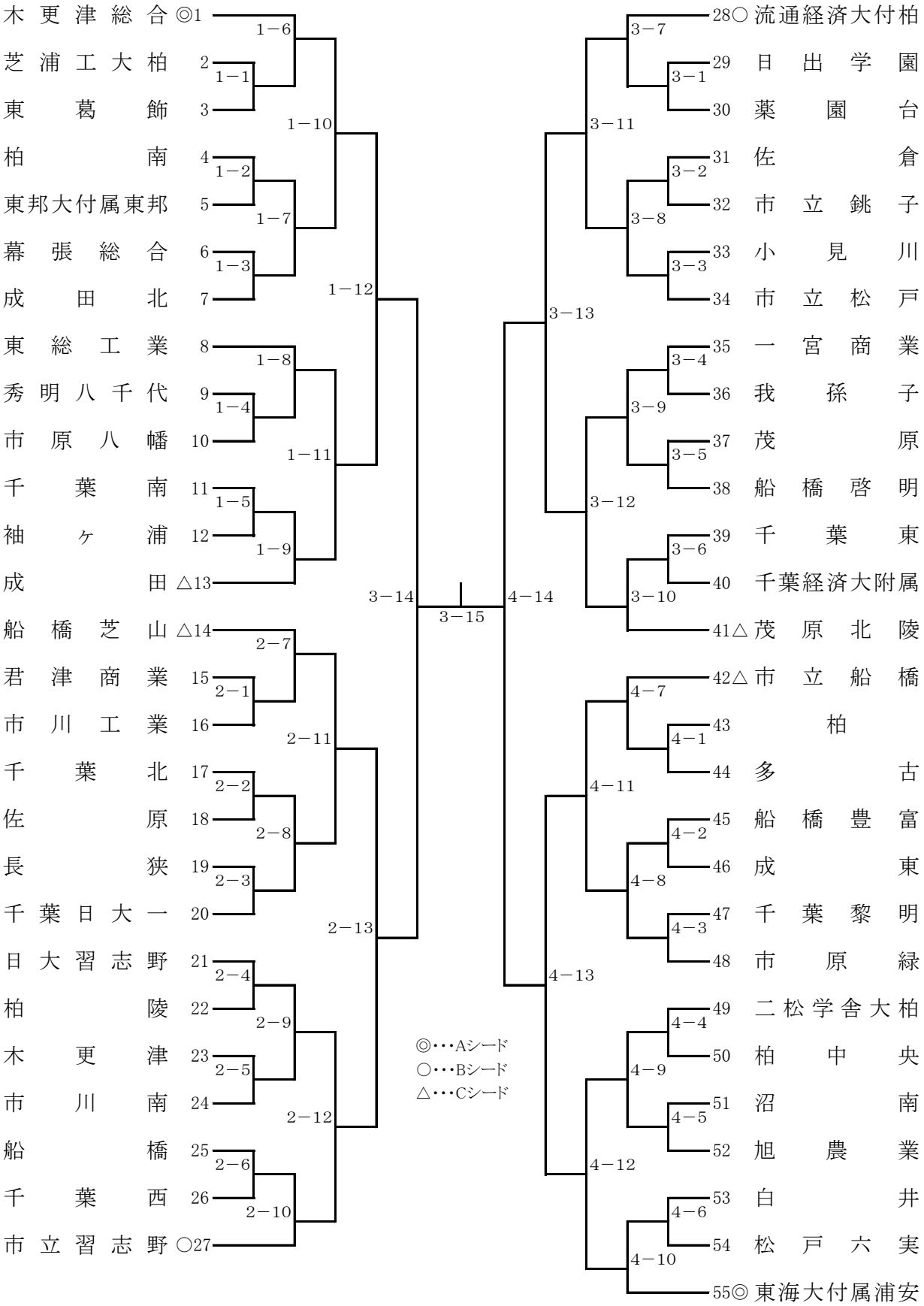
男子団体 (1)