第65回関東高等学校剣道大会千葉県予選会
平成30年5月11～13日
館山運動公園体育館
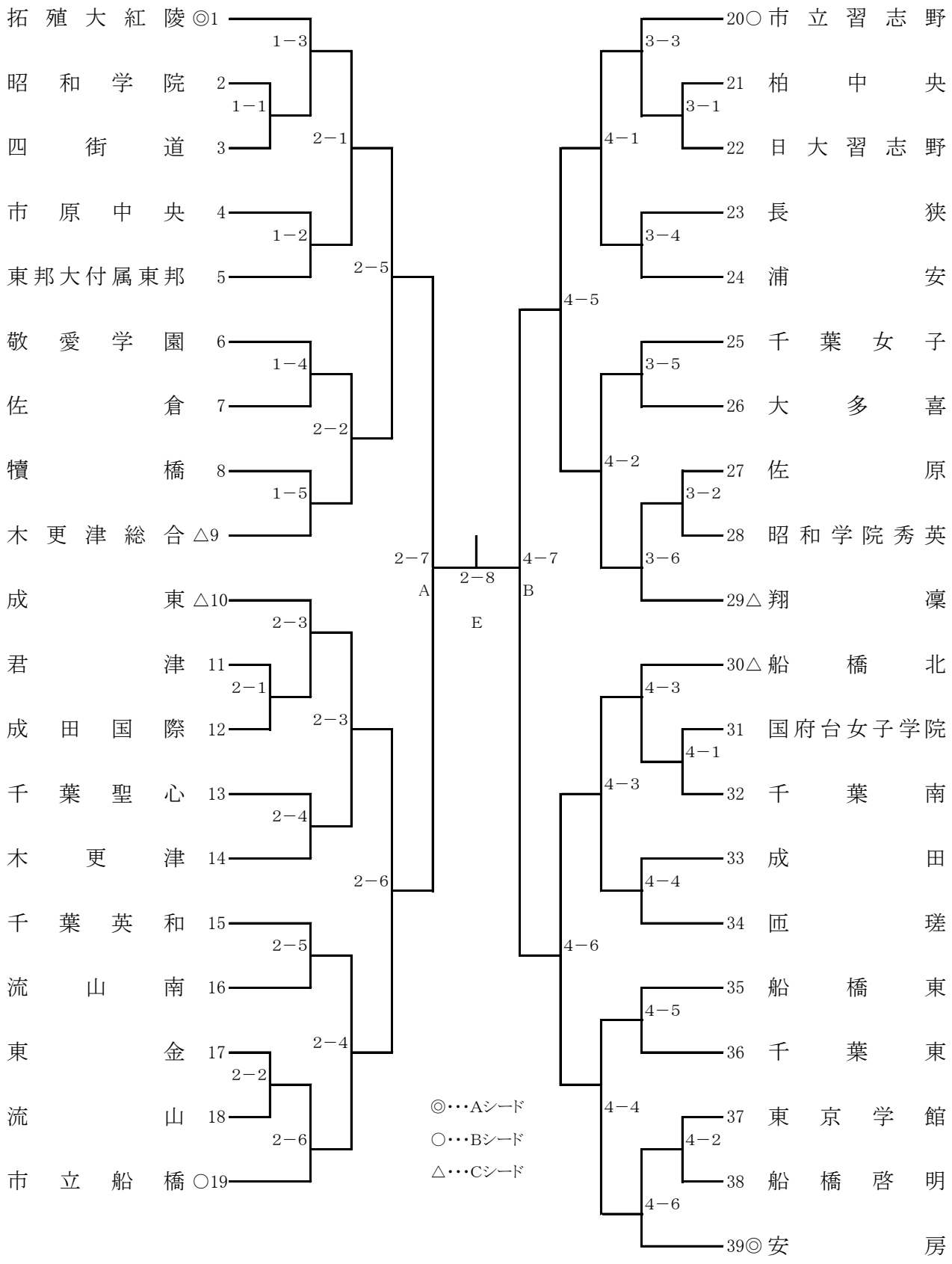
女子団体 (1)